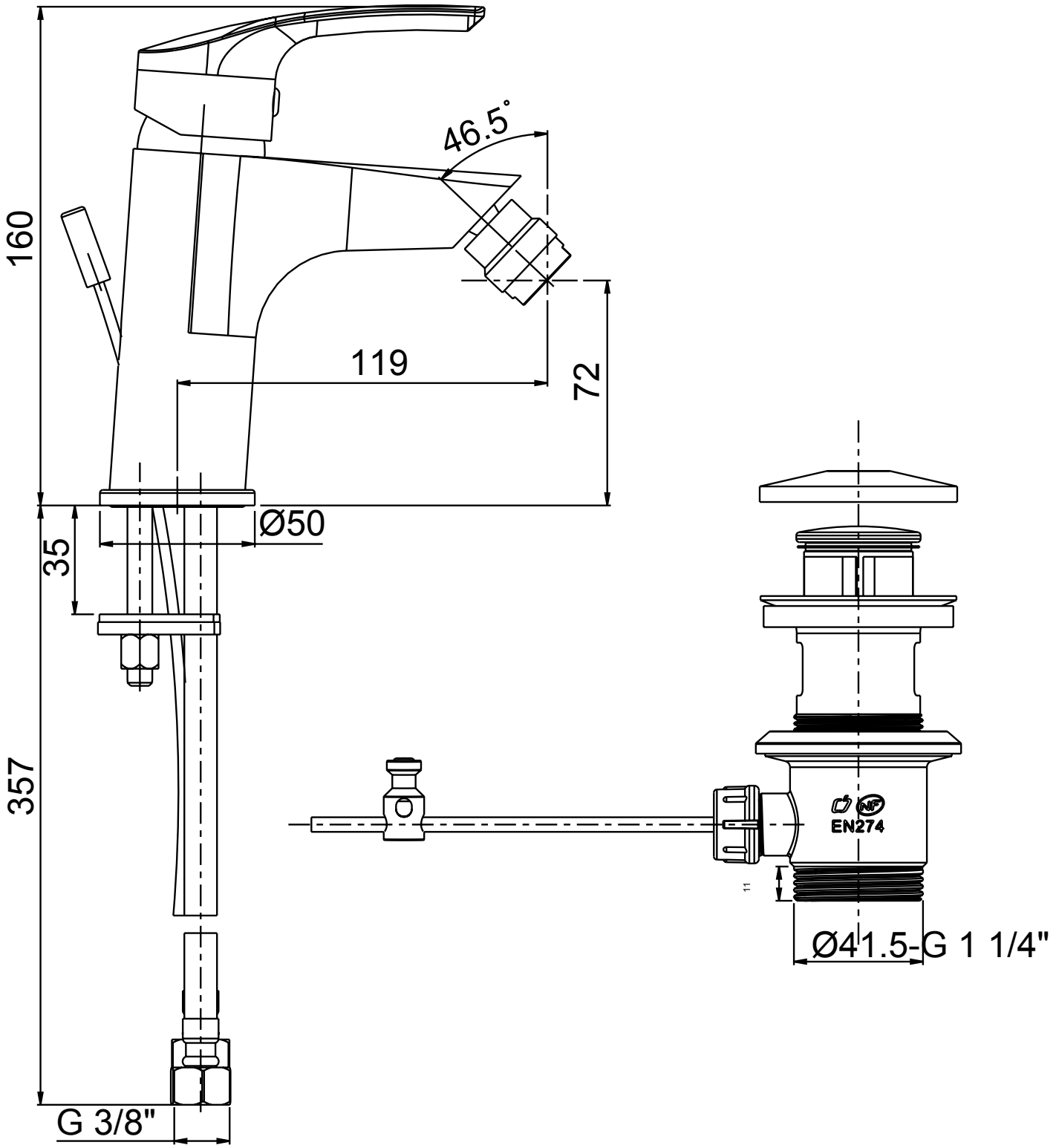
46.5°
160
119
72
Ø50
35
357
EN274
Ø41.5-G 1 1/4"
G 3/8"